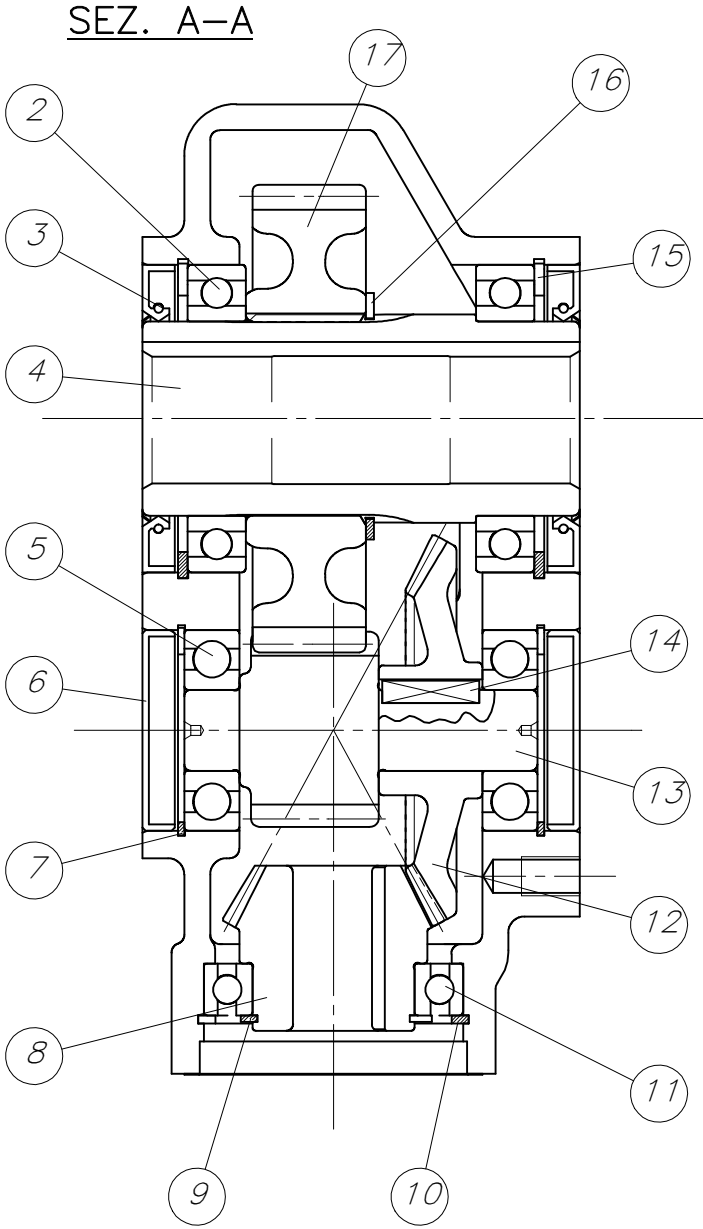

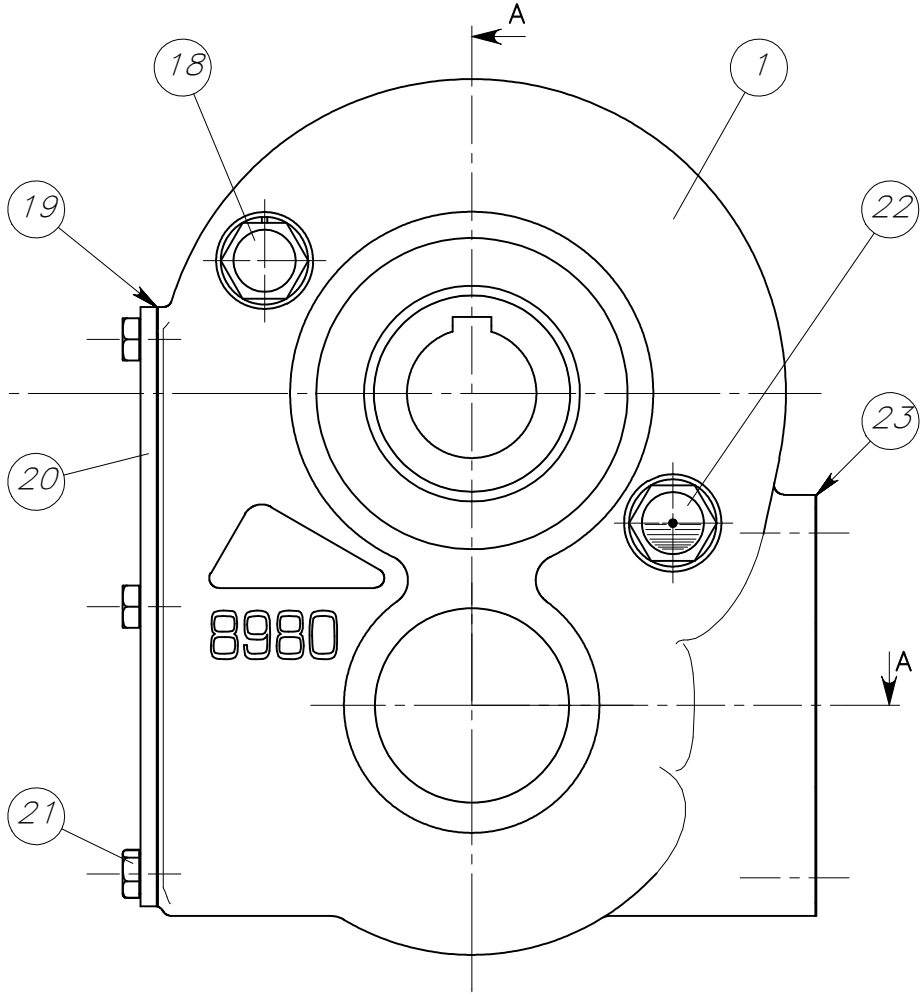

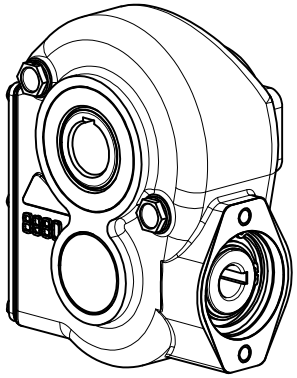

Messa in produzione il 30/11/1992

FIG.	N.PEZ	DENOMINAZIONE	MATERIALE	MARCA
23	1	*Guarnizione x motore*	Guarnital	8671
22	1	*Spia liv. olio Ø1/2"Gas*	COMM.	1257
21	6	*Vite TE M8x16*	CL.8.8	3284
20	1	*Coperchio x scatola*	S235JR	8842
19	1	*Guarnizione x coperchio*	Guarnital	8842/1
18	1	*Tappo sfiato Ø1/2"Gas*	COMM.	5689
17	1	*Ruota dentata Z=40*	20MnCr5	9103
16	1	*Seeger E 65*	COMM.	3429
15	2	*Seeger I 95*	COMM.	3438
14	1	*Chiavetta 8x7x30*	COMM.	3397
13	1	*Albero di rinvio Z=15*	18NiCrMo5	9102
12	1	*Corona conica Z=52*	18NiCrMo5	8984
11	1	*Cuscinetto 6010*	COMM.	1538
10	1	*Seeger I 80*	COMM.	3435
9	1	*Seeger E 50*	COMM.	3428

FIG.	N.PEZ	DENOMINAZIONE	MATERIALE	MARCA
8	1	*Pignone conico Z=28*	18NiCrMo5	8983
7	2	*Seeger I 62*	COMM.	3433
6	2	*Tappo Ø62 sp.10*	COMM.	8625
5	2	*Cuscinetto 6305*	COMM.	8596
4	1	*Mozzo Ø40*	C40	8841/1
3	2	*Anello di ten. 60x95x10–DL*	COMM.	8889
2	2	*Cuscinetto 6012*	COMM.	3353
1	1	*Scatola RT160*	Ghisa grigia	8980

FIG.	N.PEZ	DENOMINAZIONE	MATERIALE	MARCA
	1	Riduttore x avanz. continuo "RT160" i=5:1 Foro Ø40 Ch.12 att.Ø25	COMPOSTO	9100

DIS. N.

PESO GREZZO kg — RT160

PESO FINITO 18.3 kg — COMPLESSIVO N.

DATA 11/01/2017 — DISEGN. GULINO F. — SCALA 1:1

OFFICINE BERMA GAZZUOLO (MN)

TOLLERANZE GENERALI per superfici lavorate: Fori H12–Alberi h12–Altre quote j12–Angoli±30'

TOLLERANZE GENERALI per superfici di stamp. o di fusione: Ø o lungh.±(0.5%+0.5mm)–Spess. +(2%+1mm)–Angoli±1°

MODIFICHE							
A	11/01/2017	GULINO F.	Sostituisce pari N°				
POS.	DATA	DISEGN.	DESCRIZIONE	POS.	DATA	DISEGN.	DESCRIZIONE

NON INTERPRETATE I DISEGNI. SE AVETE DUBBI CHIEDETE!

Il presente disegno e' proprieta' riservata secondo art. 2578 cc. E' fatto divieto di riprodurlo o renderlo noto a terzi senza nostra autorizzazione.